Схема подключения штатного головного устройства для автомобиля Toyota Camry SRT

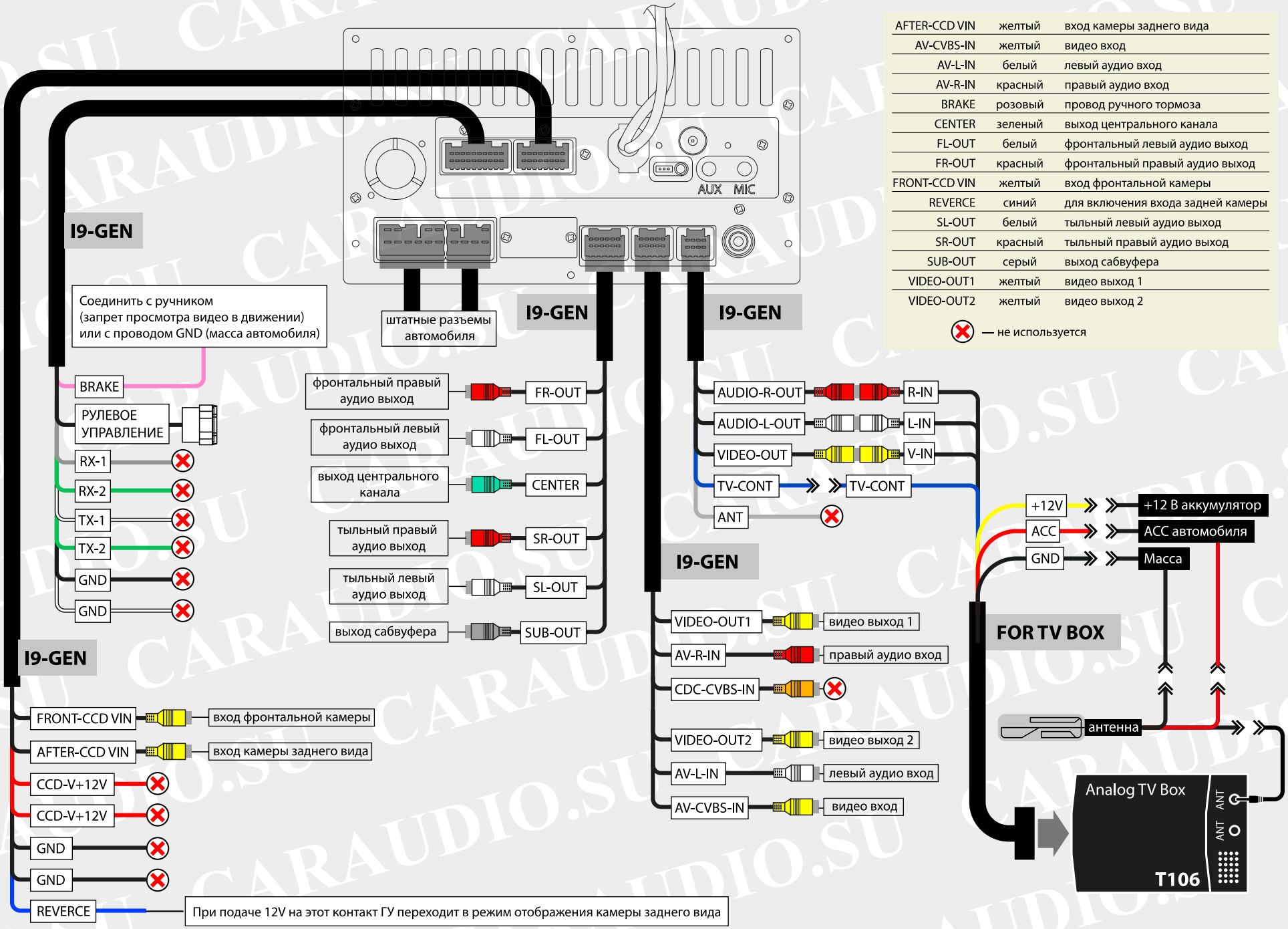

AFTER-CCD VIN	желтый	вход камеры заднего вида
AV-CVBS-IN	желтый	видео вход
AV-L-IN	белый	левый аудио вход
AV-R-IN	красный	правый аудио вход
BRAKE	розовый	провод ручного тормоза
CENTER	зеленый	выход центрального канала
FL-OUT	белый	фронтальный левый аудио выход
FR-OUT	красный	фронтальный правый аудио выход
FRONT-CCD VIN	желтый	вход фронтальной камеры
REVERCE	синий	для включения входа задней камеры
SL-OUT	белый	тыльный левый аудио выход
SR-OUT	красный	тыльный правый аудио выход
SUB-OUT	серый	выход сабвуфера
VIDEO-OUT1	желтый	видео выход 1
VIDEO-OUT2	желтый	видео выход 2

— не используется

CARAUDIO.SU